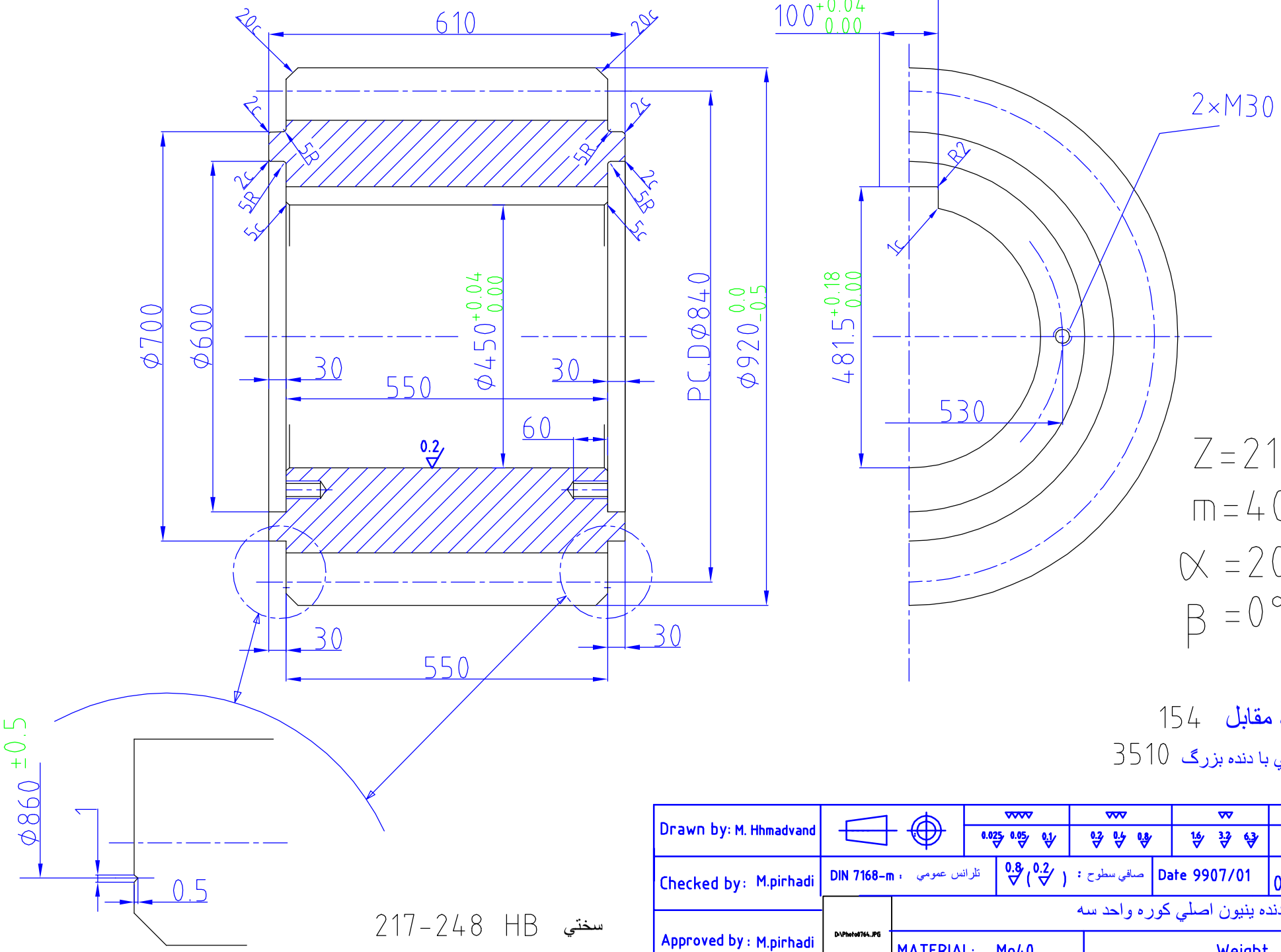

تعداد دنده مقابل 154

فاصله مرکزي با دنده بزرگ 3510

سختي 217-248 HB

Drawn by: M. Hhmadvand		0.025 0.05 0.1	0.2 0.4 0.8	1.6 3.2 6.3	12.5 25 50	~ ✓
Checked by: M.pirhadi	DIN 7168-m : تلرانس عمومي	0.8 (0.2) : صافي سطوح		Date 9907/01	DWG NO : 03-22-436b	
Approved by: M.pirhadi	D:\Photo0764.JPG	دنده ينيون اصلي كوره واحد سه			ام نقشه :	
		MATERIAL: Mo40		Weight 2215	Scale FREE	