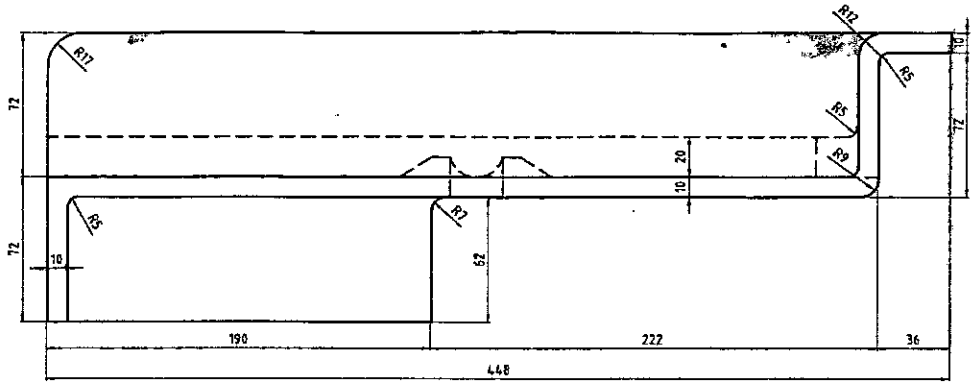


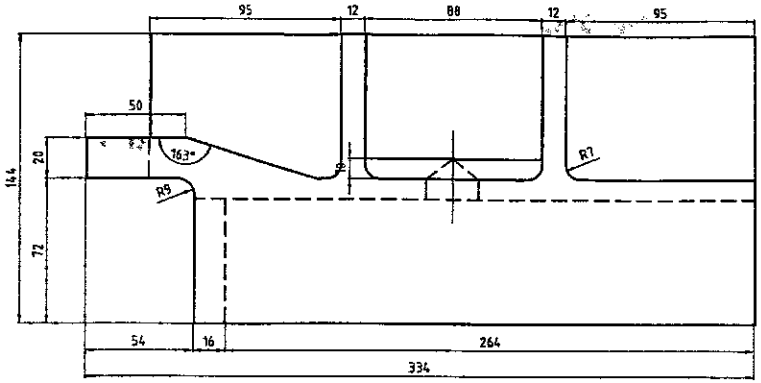


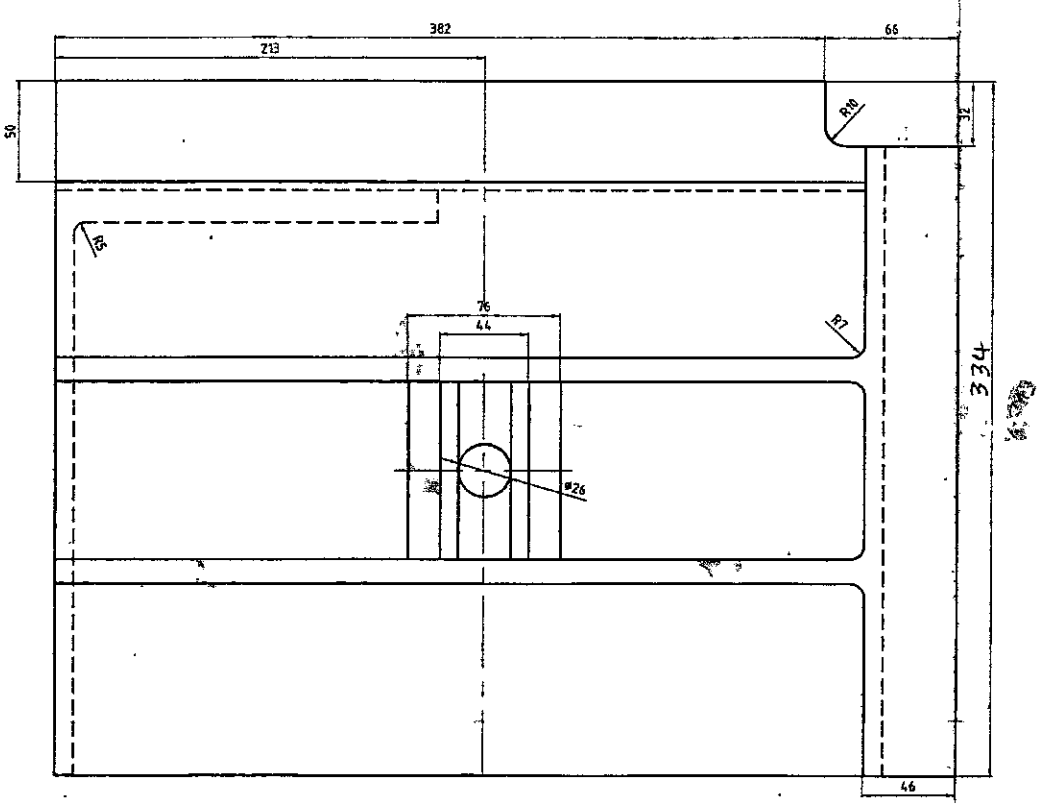


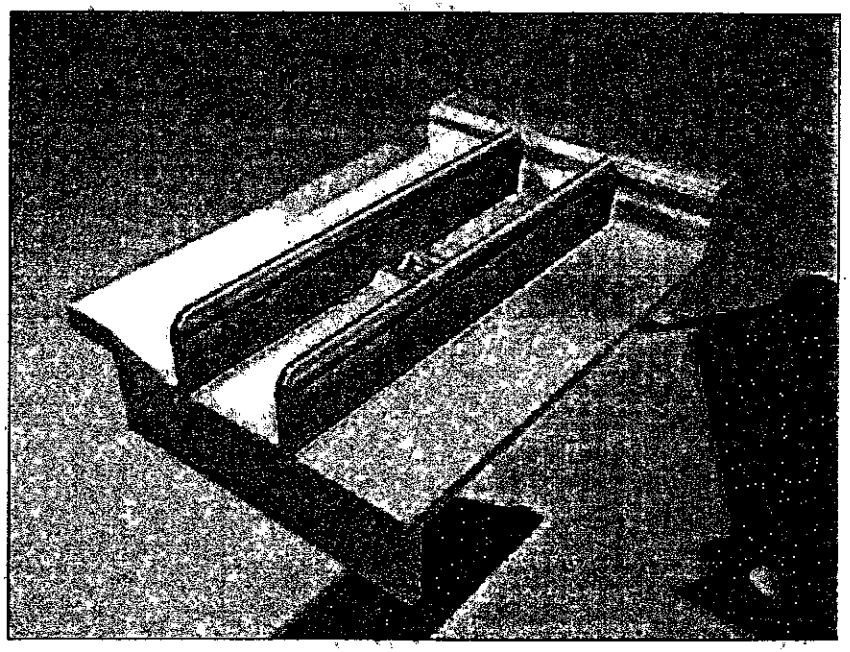

| | | | | |
|---|---|---|---|---|
| ▽▽▽▽ | ▽▽▽ | ▽▽ | ▽ | ~ |
| 0.025 0.05 0.1 | 0.2 0.4 0.8 | 1.6 3.2 6.3 | 12.5 25 50 | ✓ |
| شعاعهای داده نشده : | شرکت سیمان دورود | | | |
| DIN 7168-M تلرانس : | DRAWN. | | MATRIAL: 1.4837 | |
| صافی سطوح : ✓ | CHEEKED1. مهندس | | WEIGHT: 24.31 | (Kg) |
| سختی : ——— | APPROVED: | | SCALE: FREE | |
| DWG.NO.. 03-17-003a | بغل بند زره راست کولر واحد ۳ | | نام نقشه: | |

ISO 9001 2000