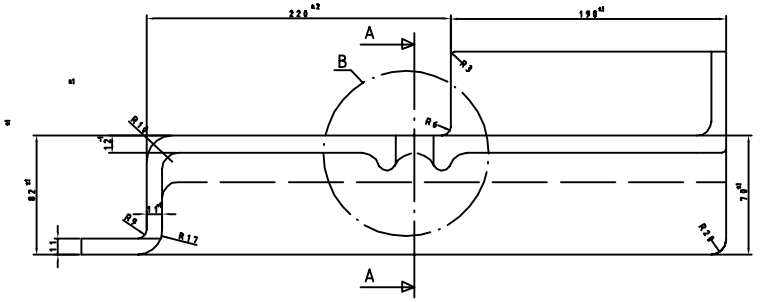

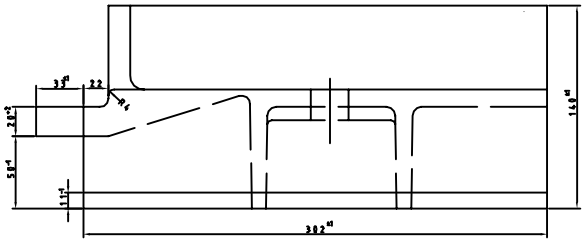

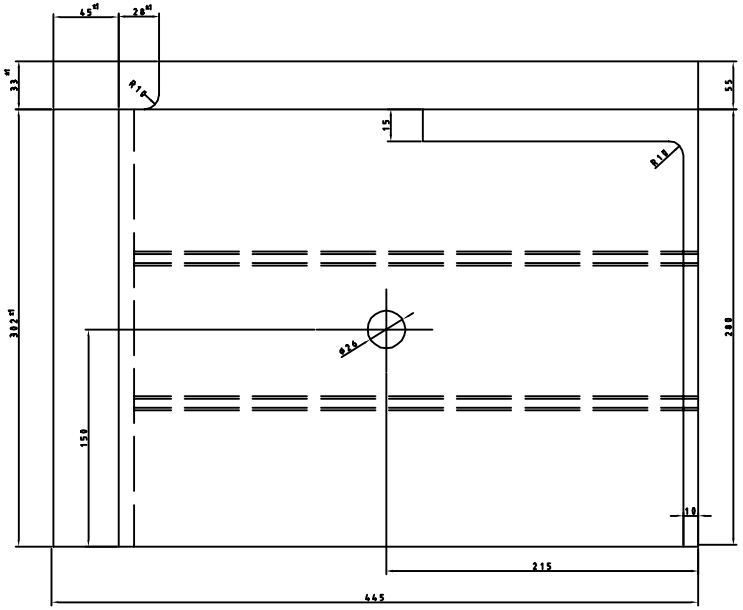

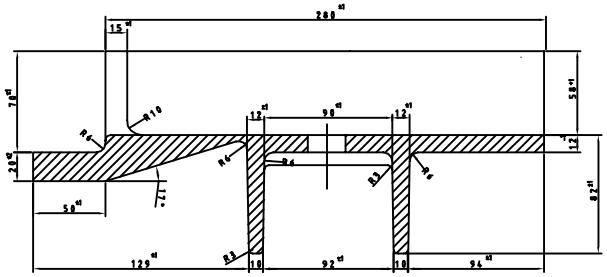

SEC A-A

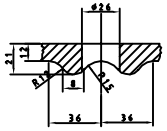

DET B

		نام	تاریخ		
ترسیم	کرنوکر		81/6/6	نام نقشه	
بازبین	هاشمی		81/6/6	بتل بند	
نام فایل				زره سمت چپ کولرولحدسه	
03-17-003					
سیمان دورود					